MV0502A 0.22X LENS SPEC.

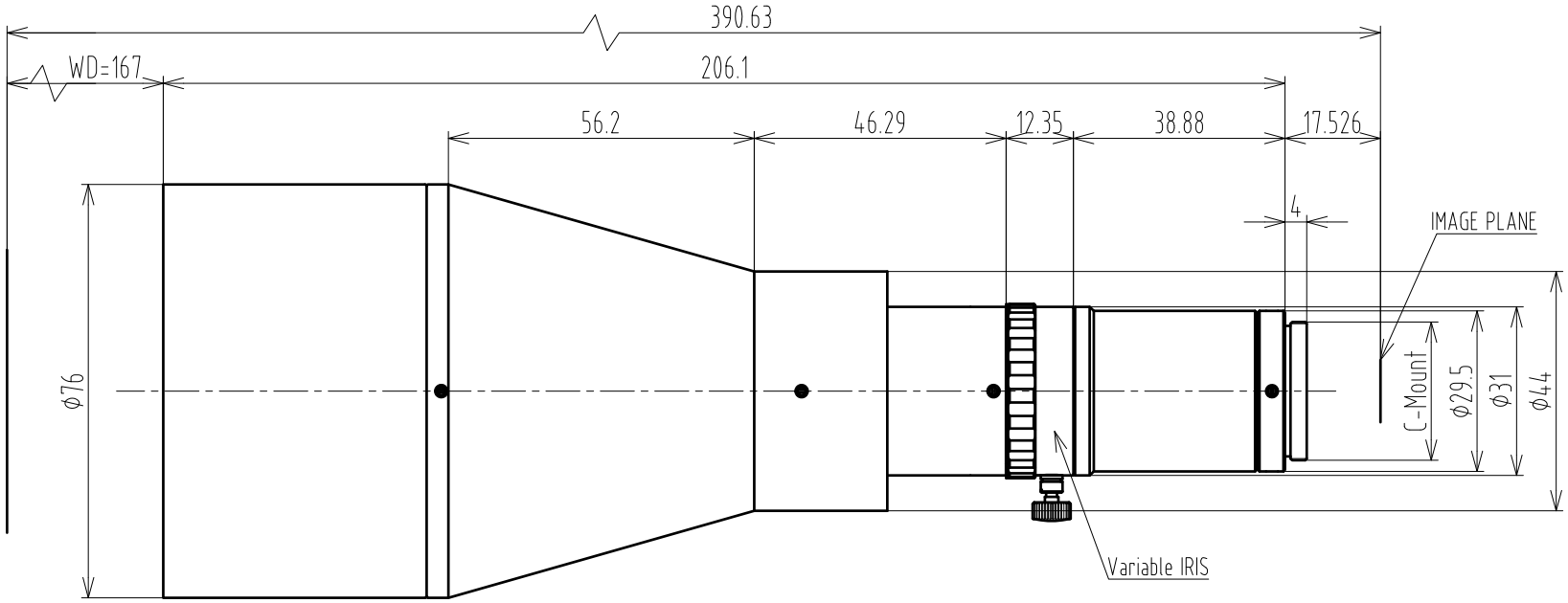

主要参数		
	Reduction Ratio	x 0.22
	W.D.(mm)	167mm
	F/#	F6.8-F40
	NA	0.015
	Image Size(Dia.)	8.8(H)×6.6(V)=φ11
	TTL (OBJECT TO CCD)	390.63mm
	Object Size(mm)	50(D)x40.06(H)x30.04(V)
	TV Distortion	0.03
	Resolution Power	18 μm
	DEPTH OF FIELD	8.4 mm

标记	处数	更改文件号	担当	变更日期

TOLERANCE:
. LINEARITY TOLERANCES ±0.05
. ANGULAR TOLERANCES ARE±30'
. DRAFT ANGLES AREA±0.5°/SIDE

三角法

设计	李武林	2011-11-25	名称	0.22X LENS
校对				
审核			代号	MV0502A SPEC
批准				

材料(环保)	单位	比例
-----	mm	1:1
		页码 1/1
		版本 V0

A4

CHIOPT